O PRODUTO

Os equipamentos da série ISVM possuem indicação visual e sonora. É acionado mediante alimentação do seu circuito eletrônico.

São indicados para alarmes de incêndio ou ambientes com ruído alto, pois sua indicação visual por meio de LED permite uma melhor sinalização nessas situações.

CARACTERÍSTICAS

- Conexão facilitada por meio de borns;
- Indicação visual por LED's Vermelhos;
- Possui resistor interno para supervisão por meio de uma central de alarme;
- Disponível na cor Vermelha ou Branca;
- Permite acionamento independente de sirene e LED's;
- Utiliza a piezoeletricidade como fonte de sinalização sonora.

APLICAÇÕES

- Sistemas de alarme de incêndio;
- Sinalização industrial;
- Alerta de emergência e evacuação;
- Alertas em geral.

DADOS TÉCNICOS

Tensão de Alimentação	**12/24Vdc ou 90~240Vac**
Potência sonora	**120 dB @ 1m**
Grau de proteção	**IP50**
Dimensões (12/24Vdc)	**92 x 146 x 37 mm**
Dimensões (90~240Vac)	**98 x 169 x 102 mm**
Peso (12/24Vdc)	**~ 150g**
Peso (90~240Vac)	**~ 400g**

COMO ENCOMENDAR

ISVM	XX	-	XX

Vermelho	**V**
Branco	**B**

12 VDC	**12V**
24 VDC	**24V**
127 / 220 VAC	**AC**

DIMENSÕES

12/24Vdc

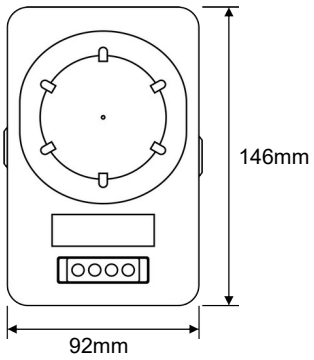

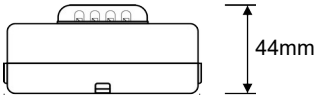

110/220Vac

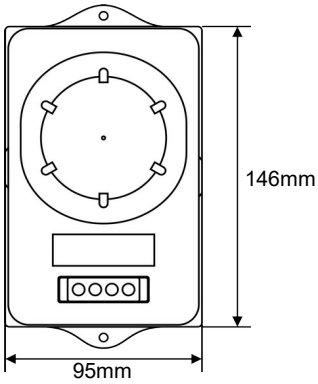

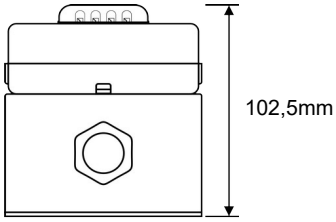

A Alarmes Tucano reserva-se no direito de alterar este documento sem aviso prévio. Consulte-nos para verificar versão mais recente.