IVLEX – INDICADOR PISCANTE GIROLED PROGRAMÁVEL EX INMETRO

PRODUTOS PARA ATMOSFERAS EXPLOSIVAS / INDICADORES VISUAIS

O sinalizador visual IVLEX oferece uma sinalização clara e entendível para locais com atmosferas explosivas.

O dispositivo permite a programação personalizada dos sinais visuais, garantindo maior versatilidade e adaptação às necessidades do local.

O IVLEX possui sinalização originada por LED, disponível em cinco cores distintas: vermelho, âmbar, verde, azul e branco.

DADOS TÉCNICOS

	IVLEX-12/24V	IVLEX-AC
Tensão de alimentação	12 / 24 Vdc	127 ~ 220 Vac
Potência máxima	10 W	
Grau de proteção	IP65W	
Abertura do facho	360º	
Instalação	3/4” NPT	
Certificação INMETRO	Ex db IIB T5 Gb (gás) Ex tb IIIC T100°C Db (poeira)	
Zonas	1, 2, 21 e 22	
Temperatura de operação	-40°C ~ +40°C	
Peso	~ 3,2 Kg (Plafonier) ~ 3,6 Kg (Arandela 45º)	
NCM	9405.11.90	

CARACTERÍSTICAS

- 54 LEDs;
- Certificação INMETRO para atmosfera explosiva;
- Múltiplas possibilidades de programação;
- Fabricado em liga de alumínio com pintura epóxi resistente a corrosão;
- Globo de vidro temperado resistente a choques térmicos e impactos;
- Parafusos e arruelas fabricados em aço inox;
- Disponível em 02 modelos de fixação distintos: Plafonier e Arandela 45°

APLICAÇÕES

- Indústrias químicas, petroquímicas, farmacêuticas, alimentícias;
- Postos de combustíveis, plataformas de petróleo, refinarias;
- Portos, aeroportos, marinas;
- Depósitos de tintas, vernizes, armazéns, espaços confinados;
- Mineradoras, indústrias de detonação;
- Construções civis e aplicações em geral.

OBS

Este produto pode ser fabricado por terceiros.
Nestes casos, a Tucano acompanha e exige que as características técnicas atendam o especificado neste datasheet e o certificado poderá ser emitido pelo fabricante.

DIMENSÕES (mm)

IVLEXPF

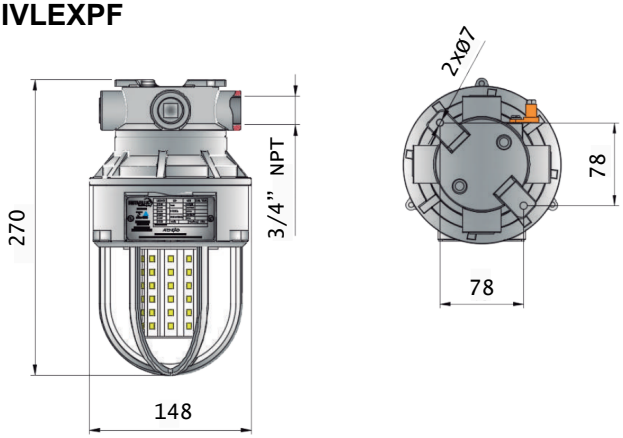

IVLEX45

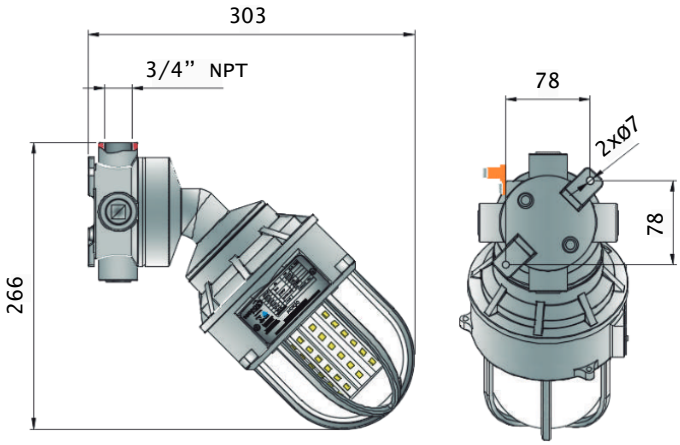

COMO ENCOMENDAR

Referência	Descrição
IVLEX45VM-12/24V	Indicador piscante tipo arandela 45°, LED vermelho, 12 / 24 Vdc
IVLEX45VD-12/24V	Indicador piscante tipo arandela 45°, LED verde, 12 / 24 Vdc
IVLEX45BR-12/24V	Indicador piscante tipo arandela 45°, LED branco, 12 / 24 Vdc
IVLEX45AM-12/24V	Indicador piscante tipo arandela 45°, LED âmbar, 12 / 24 Vdc
IVLEX45VM-AC	Indicador piscante tipo arandela 45°, LED vermelho, 127~220 Vac
IVLEX45VD-AC	Indicador piscante tipo arandela 45°, LED verde, 127~220 Vac
IVLEX45BR-AC	Indicador piscante tipo arandela 45°, LED branco, 127~220 Vac
IVLEX45AM-AC	Indicador piscante tipo arandela 45°, LED âmbar, 127~220 Vac
IVLEXPFVM-12/24V	Indicador piscante tipo plafonier, LED vermelho, 12 / 24 Vdc
IVLEXPFVD-12/24V	Indicador piscante tipo plafonier, LED verde, 12 / 24 Vdc
IVLEXPFBR-12/24V	Indicador piscante tipo plafonier, LED branco, 12 / 24 Vdc
IVLEXPFAM-12/24V	Indicador piscante tipo plafonier, LED âmbar, 12 / 24 Vdc
IVLEXPFVM-AC	Indicador piscante tipo plafonier, LED vermelho, 127~220 Vac
IVLEXPFVD-AC	Indicador piscante tipo plafonier, LED verde, 127~220 Vac
IVLEXPFBR-AC	Indicador piscante tipo plafonier, LED branco, 127~220 Vac
IVLEXPFAM-AC	Indicador piscante tipo plafonier, LED âmbar, 127~220 Vac