TUCCPEX-24V – CAIXA DE PROTEÇÃO À PROVA DE EXPLOSÃO PARA CÂMERA

O PRODUTO

A caixa para câmera TUCCPEX-24V foi desenvolvida para utilizar câmeras de video em ambientes com atmosfera explosiva. Seu espaço interno permite abrigar câmeras de diversos tamanhos para atender as mais variadas aplicações.

Com certificação INMETRO, a caixa pode ser instalada em áreas classificadas e locais com atmosfera explosiva, além de possui proteção especial contra corrosão.

CARACTERÍSTICAS

- Caixa de proteção para uso em locais com atmosfera explosiva;
- Corpo fabricado em alumínio com proteção especial contra corrosão;
- Pintura epóxi a pó resistente a raios UV e a pulverização de sal;
- Uso externo a prova de intempéries;
- Recomendamos a utilização do suporte de fixação SPCXG;
- Vidro temperado com alto índice de transparência;
- Indicado para ambientes industriais;
- Potencia máxima da câmera a ser instalada: 20 W;
- Prensa cabos não incluso;
- Possui conjunto aquecedor / ventilador para evitar o embaçamento do visor;

DADOS TÉCNICOS

Alimentação do ventilador / aquecedor	**24 Vdc**
Dimensões internas	**Ø180 x 380 mm**
Dimensões externas	**Ø210 x 427 mm**
Dimensão interna útil	**100 x 100 x 280 mm**
Dimensões da embalagem	**57 x 37 x 37 cm**
Conexões (p/ prensa cabos)	**2 x 3/4" NPT**
Grau de proteção	**IP66**
Certificações	**INMETRO, ATEX**
Classificação INMETRO	**Ex d IIC T6 Gb Ex t IIIC T85ºC Db IP66**
Zonas	**1, 2, 21 e 22**
NCM	**8529.90.90**
Diâmetro do vidro	**114 mm**
Espessura do vidro	**12 mm**
Temperatura de operação	**-40ºC a +50ºC**
Peso	**~18,000 kg**

TUCCPEX-24V – CAIXA DE PROTEÇÃO À PROVA DE EXPLOSÃO PARA CÂMERA

APLICAÇÕES

- Indústrias químicas, alimentícias, farmacêuticas, petroquímicas;
- Postos de combustíveis, plataformas de petróleo, refinarias;
- Portos, aeroportos, marinas;
- Depósitos de tintas, vernizes, armazéns, fertilizantes, espaços confinados;
- Mineradoras, indústrias de detonação;
- Construção civil e aplicações em geral.

DIMENSÕES

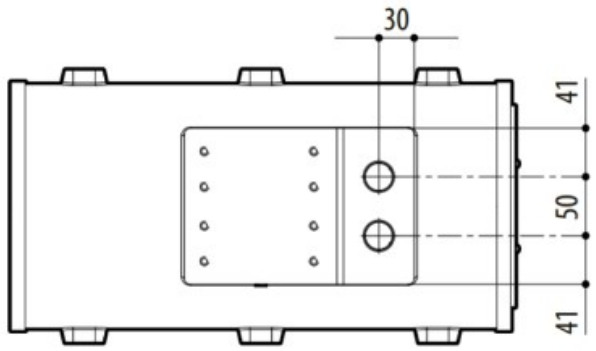

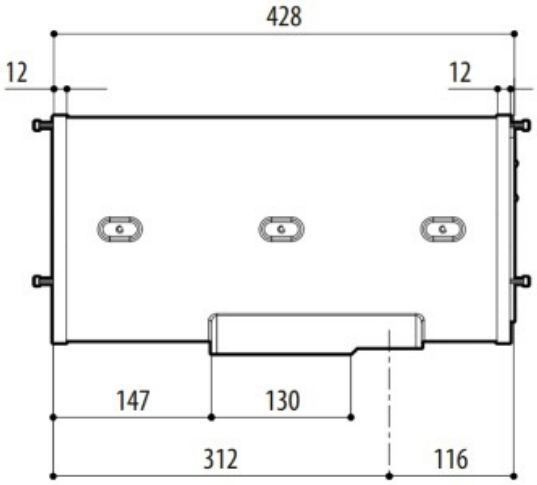

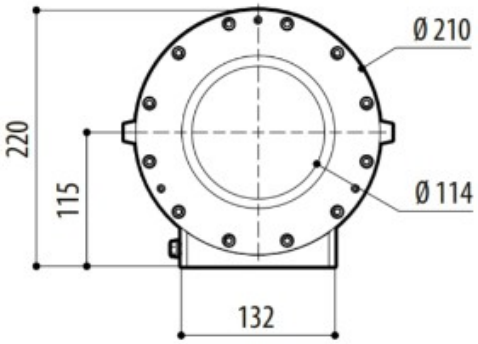

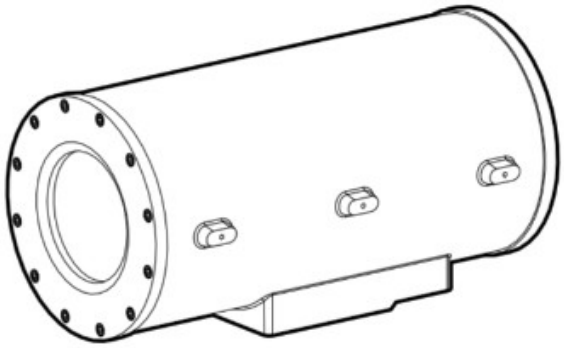

COMO ENCOMENDAR

COD.	DESCRIÇÃO
TUCCPEX-24V	Caixa à prova de explosão para câmera
SPCXG	Suporte de fixação para caixa TUCCPEX