TUCEX101SIP-IN · TELEFONE VOIP PARA ATMOSFERA EXPLOSIVA COM INMETRO

O PRODUTO

O TUCEX101SIP-IN é um telefone IP (comunicação SIP) à prova de explosão com certificação INMETRO emitida pela Alarmes Tucano.

O telefone é robusto, fabricado em liga de alumínio fundido com pintura epóxi laranja, com porta frontal e fecho magnético, sendo resistente ao uso rigoroso e intempéries.

Possui grau de proteção IP66, ao qual garante proteção adicional a água e poeira.

CARACTERÍSTICAS

- Padrão SIP de telefone;
- Carcaça em alumínio fundido, pintura epóxi na cor Laranja, teclas emborrachadas, monofone em ABS e cabo blindado com aço.
- Instalação simples com terminais de conexões de rápido encaixe;
- Programado remotamente via página da web;
- Alimentação direta via PoE;
- Conexão via RJ45;

APLICAÇÕES

- Instalações industriais e comerciais;
- Redes de telecomunicação, externas e offshore;
- Plataformas de petróleo, gás, indústrias químicas, farmacêuticas, alimentícias;
- Navios, plataformas flutuantes, marinas, portos e aeroportos;
- Depósitos de tintas, vernizes, fertilizantes e explosivos;
- Aplicações em geral;

DIMENSÕES (mm)

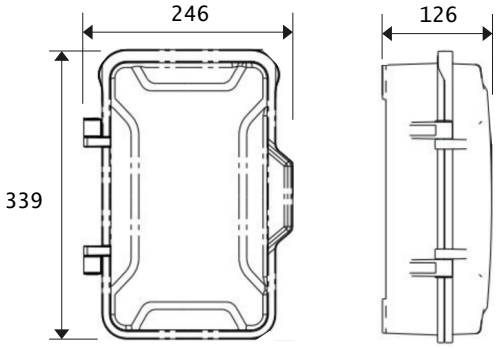

DADOS TÉCNICOS

Tensão de alimentação	POE 48 V
Corrente standby	0,1 A
Corrente operação	0,3 A
Temperatura de operação	-40°C ~ +70°C
Zonas	1 e 2
Certificação	INMETRO
Classificação	Ex ib mb IIC T6 Gb
Pressão sonora do toque	~110 dB @ 1 m
Grau de proteção	IP66
Dimensões (aprox.)	339 x 246 x 126 mm
Peso (aprox.)	7,000 kg
NCM	8517.18.90

COMO ENCOMENDAR

Referência	Descrição
TUCEX101SIP-IN	Telefone VoIP p/ atm ex, INMETRO

⚠OBS1⚠	⚠OBS2⚠
Este é um telefone especial para aplicação em redes de telefonia industrial, externa e offshore. Por este motivo, não possui homologação <u>Anatel</u> para redes públicas de telefonia.	**Este produto pode ser fabricado por terceiros.** Nestes casos, a Tucano acompanha e exige que as características técnicas atendam o especificado neste datasheet e o certificado poderá ser emitido pelo fabricante.

A Alarmes Tucano reserva-se no direito de alterar este documento sem aviso prévio. Consulte-nos para verificar versão mais recente.

Patrick L.